ALPINE

EN
DE
FR
ES
IT
SE
RU

S2-A36F
4 CHANNEL POWER AMPLIFIER
S2-A55V
4 CHANNEL + MONO POWER AMPLIFIER

- OWNER'S MANUAL
  Please read before using this equipment.
- BEDIENUNGSANLEITUNG
  Lesen Sie diese Bedienungsanleitung bitte vor Gebrauch des Gerätes.
- MODE D'EMPLOI
  Veuillez lire avant d'utiliser cet appareil.
- MANUAL DE OPERACIÓN
  Léalo antes de utilizar este equipo.
- ISTRUZIONI PER L'USO
  Si prega di leggere prima di utilizzare il attrezzatura.
- ANVÄNDARHANDLEDNING
  Innan du använder utrustningen bör du läsa igenom denna användarhandledning.
- РУКОВОДСТВО ПО ЭКСПЛУАТАЦИИ
  Прочтите настоящее руководство перед началом использования оборудования.

TABLE DES MATIÈRES

AVERTISSEMENT....1
SERVICE APRÈS-VENTE....2
ACCESSOIRES....3
INSTALLATION....3
FIXATION DES CACHE-BORNES....3
CONNEXIONS....4
LISTE DE VÉRIFICATION DES CONNEXIONS....8
RÉGLAGES DE COMMUTATEUR....9
DIAGRAMMES DU SYSTÈME....12
SPÉCIFICATIONS....18

AVERTISSEMENT

Points à respecter pour une utilisation en toute sécurité

Lisez attentivement ce manuel avant d'utiliser les composants du système. Il contient des instructions sur la manière d'utiliser ce produit en toute sécurité et de manière efficace. Alpine ne peut être tenue pour responsable des problèmes résultant du non respect des instructions présentées dans ce manuel.

⚠ **AVERTISSEMENT**	Ce symbole désigne des instructions importantes. Le non-respect de ces instructions peut entraîner de graves blessures, voire la mort.

N'ACTIVER AUCUNE FONCTION SUSCEPTIBLE DE DÉTOURNER VOTRE ATTENTION DE LA CONDUITE DU VÉHICULE.

Les fonctions requérant une attention prolongée ne doivent être exploitées qu'à l'arrêt complet du véhicule. Toujours arrêter le véhicule à un endroit sûr avant d'activer ces fonctions. Il y a risque de provoquer un accident.

GARDER LE VOLUME À FAIBLE NIVEAU DE MANIÈRE À POUVOIR ENTENDRE LES BRUITS EXTÉRIEURS PENDANT LA CONDUITE.

Des niveaux de volume excessifs qui couvrent les sirènes des ambulances ou les signaux routiers (passages à niveau, etc.) peuvent être dangereux et provoquer un accident. UN NIVEAU DE VOLUME TROP ÉLEVÉ À L'INTÉRIEUR DU VÉHICULE PEUT ÉGALEMENT AVOIR DES EFFETS IRRÉVERSIBLES SUR VOTRE AUDITION.

NE PAS DÉSASSEMBLER NI MODIFIER L'APPAREIL.

Il y a risque d'accident, d'incendie ou de choc électrique.

UTILISER CET APPAREIL POUR DES APPLICATIONS MOBILES DE 12 V.

Toute utilisation autre que l'application désignée comporte un risque d'incendie, de choc électrique ou de blessure.

UTILISER DES FUSIBLES DE L'AMPÉRAGE APPROPRIÉ.

Il y a risque d'incendie ou de décharge électrique.

NE PAS OBSTRUER LES SORTIES D'AIR NI LES PANNEAUX DU RADIATEUR.

Une surchauffe interne peut se produire et provoquer un incendie.

EFFECTUER CORRECTEMENT LES CONNEXIONS.

Il y a risque de blessures ou de dommages à l'appareil.

A UTILISER UNIQUEMENT SUR DES VOITURES À MASSE NÉGATIVE DE 12 VOLTS.

(Vérifiez auprès de votre concessionnaire si vous n'en êtes pas certain.) Il y a risque d'incendie, etc.

AVANT TOUTE CONNEXION, DEBRANCHER LE CABLE DE LA BORNE NÉGATIVE DE LA BATTERIE.

Il y a risque de choc électrique ou de blessure par courts-circuits.

NE PAS COINCER LES CÂBLES AVEC DES OBJETS VOISINS.

Positionner les câbles conformément au manuel de manière à éviter toute obstruction en cours de conduite. Les câbles qui obstruent ou dépassent à des endroits tels que le volant, le levier de changement de vitesses, la pédale de frein, etc., peuvent s'avérer extrêmement dangereux.

NE PAS DÉNUDER LES CÂBLES ÉLECTRIQUES.

Ne jamais enlever la gaine isolante pour alimenter un autre appareil. Il y a risque de dépassement de la capacité de courant et, partant, d'incendie ou de choc électrique.

NE PAS ENDOMMAGER DE CONDUITES NI DE CÂBLES LORS DU FORAGE DES TROUS.

Lors du forage de trous dans le châssis en vue de l'installation, veiller à ne pas entrer en contact, endommager ni obstruer de conduites, de tuyaux à carburant ou de fils électriques. Le non-respect de cette précaution peut entraîner un incendie.

NE PAS UTILISER DES ÉCROUS NI DES BOULONS DU CIRCUIT DE FREINAGE OU DE DIRECTION POUR LES CONNEXIONS DE MASSE.

Les boulons et les écrous utilisés pour les circuits de freinage et de direction (ou de tout autre système de sécurité) ou les réservoirs ne peuvent JAMAIS être utilisés pour l'installation ou la liaison à la masse. L'utilisation de ces organes peut désactiver le système de contrôle du véhicule et causer un incendie, etc.

GARDER LES PETITS OBJETS COMME LES PILES HORS DE PORTÉE DES ENFANTS.

L'ingestion de tels objets peut entraîner de graves blessures. En cas d'ingestion, consulter immédiatement un médecin.

⚠ **ATTENTION**	Ce symbole désigne des instructions importantes. Le non-respect de ces instructions peut entraîner des blessures ou des dommages matériels.

INTERROMPRE TOUTE UTILISATION EN CAS DE PROBLÈME.

Le non-respect de cette précaution peut entraîner des blessures ou endommager l'appareil. Retourner l'appareil auprès du distributeur Alpine agréé ou un centre de service après-vente Alpine en vue de la réparation.

FAIRE INSTALLER LE CÂBLAGE ET L'APPAREIL PAR DES EXPERTS.

Le câblage et l'installation de cet appareil requiert des compétences techniques et de l'expérience. Pour garantir la sécurité, faire procéder à l'installation de cet appareil par le distributeur qui vous l'a vendu.

UTILISER LES ACCESSOIRES SPÉCIFIES ET LES INSTALLER CORRECTEMENT.

Utiliser uniquement les accessoires spécifiés. L'utilisation d'autres composants que les composants spécifiés peut causer des dommages internes à cet appareil ou son installation risque de ne pas être effectuée correctement. Les pièces utilisées risquent de se desserrer et de provoquer des dommages ou une défaillance de l'appareil.

FAIRE CHEMINER LE CÂBLAGE DE MANIERE À NE PAS LE COINCER CONTRE UNE ARÊTE MÉTALLIQUE.

Faire cheminer les câbles à l'écart des pièces mobiles (comme les rails d'un siège) et des arêtes acérées ou pointues. Cela évitera ainsi de coincer et d'endommager les câbles. Si un câble passe dans un orifice métallique, utiliser un passe-cloison en caoutchouc pour éviter que la gaine isolante du câble ne soit endommagée par le rebord métallique de l'orifice.

NE PAS INSTALLER À DES ENDROITS TRÈS HUMIDES OU POUSSIÈREUX.

Eviter d'installer l'appareil à des endroits soumis à une forte humidité ou à de la poussière en excès. La pénétration d'humidité ou de poussière à l'intérieur de cet appareil risque de provoquer une défaillance.

SERVICE APRÈS-VENTE

♦ **AVIS IMPORTANT**

Cet amplificateur a été testé et est conforme aux limites des dispositifs informatiques de catégorie B, conformément aux règlements du FCC, section 15, sous-section J. Ce matériel produit et utilise des hautes fréquences radio et doit être installé et utilisé conformément aux directives du fabricant.

NUMÉRO DE SÉRIE : _____
DATE D'INSTALLATION : _____
INSTALLATEUR : _____
LIEU D'ACHAT : _____

♦ **IMPORTANT**

Enregistrer le numéro de série de l'appareil dans l'espace prévu ici et le conserver en permanence. La plaque de numéro de série est située à l'arrière de l'appareil.

♦ **Pour les clients européens**

Pour plus de détails sur la garantie, consulter votre revendeur.

♦ **Pour les clients d'autres pays**

AVIS IMPORTANT

Pour les clients qui achèteraient ce produit dans des pays autres que les États Unis d'Amérique et du Canada et dont cette notice est comprise dans le carton, prière de contacter votre revendeur pour plus d'informations concernant la garantie.

ACCESSOIRES

- Vis auto-taraudées.....4
- Clé hexagonale.....1

INSTALLATION

En raison de la sortie haute puissance du S2-A36F/S2-A55V, une forte chaleur est générée pendant le fonctionnement de l'amplificateur. Pour cette raison, l'amplificateur doit être monté dans un endroit permettant une bonne ventilation, tel que le coffre. Pour ce qui concerne les différentes positions d'installation, contacter un concessionnaire Alpine.

1. Apposer l'amplificateur contre la surface d'installation pour marquer les repères des quatre vis.
2. Vérifier qu'il n'y a pas d'objets derrière la surface pouvant être abîmés lors du perçage des trous.
3. Percer les trous pour les vis.
4. Positionner le S2-A36F/S2-A55V sur les trous de vis et fixer avec les quatre vis autotaraudeuses.

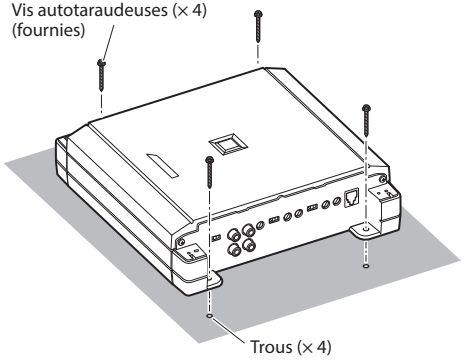

(P. ex., S2-A36F)

FIXATION DES CACHE-BORNES

Fixez les cache-bornes (fournis) après avoir vérifié que les raccordements ont été correctement effectués et que l'appareil fonctionne correctement.
La fixation des cache-bornes améliore l'aspect de l'appareil.

Comment fixer les cache-bornes :
Fixez les cache-bornes gauche et droit à l'aide des vis autotaraudeuses (3×8) fournies, comme indiqué dans le schéma ci-dessous.

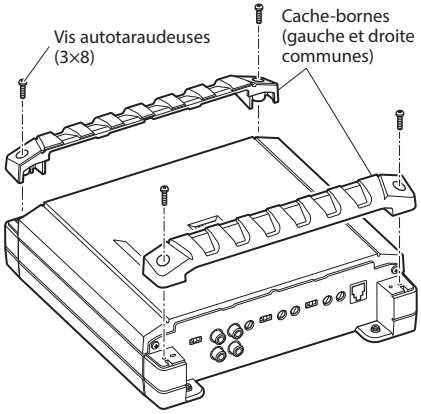

(P. ex., S2-A36F)

⚠ ATTENTION

Ne transportez pas et ne soulevez pas l'unité par les cache-bornes.

CONNEXIONS

Avant d'effectuer les connexions, vérifier que tous les composants audio sont hors tension.

S2-A36F

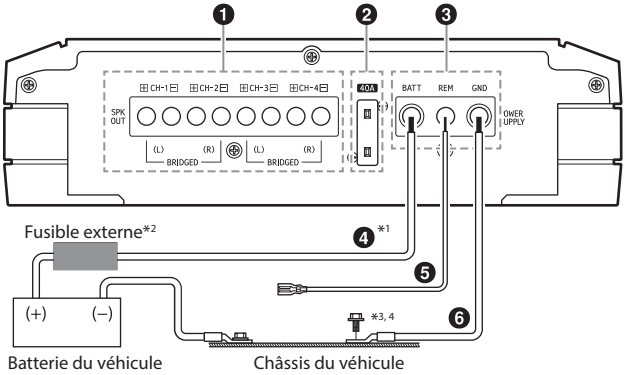

(Côté gauche)

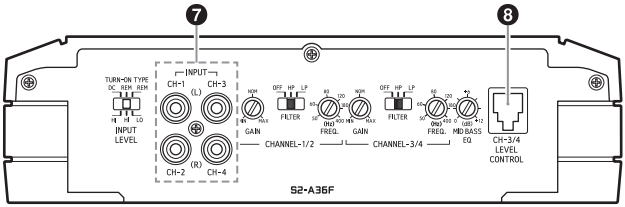

(Côté droit)

S2-A55V

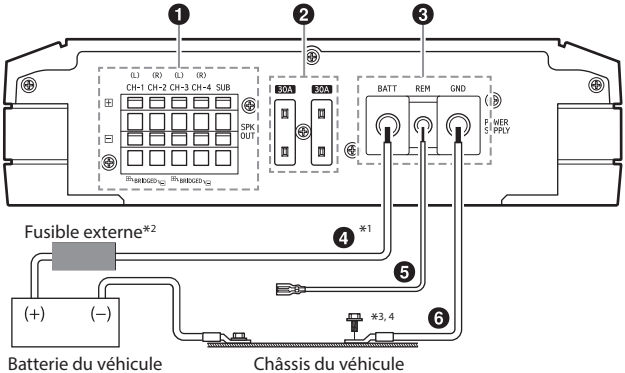

(Côté gauche)

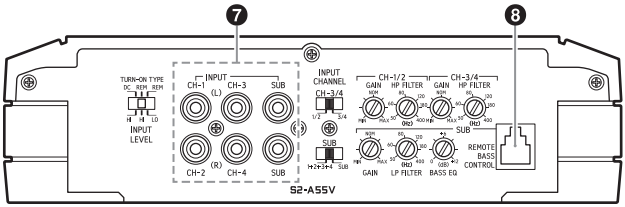

(Côté droit)

*1 Pour plus d'informations sur la taille des câbles à utiliser, reportez-vous aux rubriques « Précautions concernant le raccordement des câbles d'alimentation » et « Précautions concernant les câbles d'alimentation » (page 17), et utilisez la taille de câble spécifiée.
*2 Veillez à ajouter un fusible externe (P. ex., un boîtier à fusibles ou un disjoncteur) au conducteur de la batterie aussi près que possible de la borne positive (+) de la batterie. Ajoutez un fusible externe de même capacité, ou d'une capacité légèrement supérieure à la somme totale des capacités du fusible de l'amplificateur.
Pour plus d'informations sur la capacité du fusible de cet appareil, reportez-vous à la rubrique « Conducteur de la batterie (❹) » (page 6).
*3 Connectez tous les équipements au même point de mise à la terre en veillant à maintenir le fil aussi court que possible.
*4 Pour fixer correctement le fil de terre, utilisez une vis déjà installée.

Pour éviter que des bruits extérieurs interfèrent avec le système audio

- Installez l'appareil et acheminez les câbles à au moins 10 cm (4") de distance du faisceau de câbles du véhicule.
- Éloignez les câbles d'alimentation de la batterie le plus possible des autres câbles.
- Raccordez bien le fil de terre à un point métallique apparent (enlevez la couche de peinture ou de graisse si nécessaire) du châssis du véhicule.
- Si vous rajoutez un filtre antiparasites en option, raccordez-le le plus loin possible de l'appareil. Contactez votre revendeur Alpine pour plus de détails sur les divers filtres antiparasites disponibles.
- Consultez votre revendeur Alpine pour plus de détails sur les mesures de prévention contre les parasites.

❶ Bornes de sortie du haut-parleur

Raccordez le fil de sortie du haut-parleur (+) / (–) à l'aide de la vis à tête hexagonale des bornes de sortie du haut-parleur (❶).

- Pour plus d'informations sur la méthode de raccordement, reportez-vous à la section « Précautions avec les connexions des fils conducteurs » (page 7).

Veillez à effectuer correctement les raccordements aux bornes de sortie correspondantes et à respecter les polarités par rapport aux autres haut-parleurs du système. Raccordez la borne de sortie positive à la borne positive du haut-parleur, et la borne négative à la borne négative.

À propos de l'entrée/sortie du caisson de graves

- L'entrée est stéréo, mais la sortie est monaurale.
- Il peut être souhaitable d'inverser la polarité du caisson de graves (permuter les branchements positif et négatif du caisson de graves) pour optimiser les performances des graves.

REMARQUE :

- Ne raccordez pas la borne négative du haut-parleur (–) au châssis du véhicule.

❷ Fusible

S2-A36F ..... 40 A
S2-A55V ..... 30 A × 2

UTILISER DES FUSIBLES DE L'AMPÉRAGE APPROPRIÉ.

Il y a risque d'incendie ou de décharge électrique.

❸ Borne d'alimentation électrique

Raccordez le conducteur de la batterie (❹), le conducteur de mise sous tension télécommandée (❺) et le conducteur de mise à la terre (❻) à l'aide de la vis à tête hexagonale de la borne d'alimentation électrique (❸).

- Pour plus d'informations sur la méthode de raccordement, reportez-vous à la section « Précautions avec les connexions des fils conducteurs » (page 7).

❹ Conducteur de la batterie (vendu séparément)

Veillez à ajouter un fusible externe (P. ex., un boîtier à fusibles ou un disjoncteur) au conducteur de la batterie aussi près que possible de la borne positive (+) de la batterie. Ce fusible protégera le système électrique de votre véhicule en cas de court-circuit. Voir ci-dessous pour utiliser la valeur de fusible appropriée :

S2-A36F ..... Fusible de 40 A
S2-A55V ..... Fusible de 60 A

- Pour plus d'informations sur la taille des câbles à utiliser, reportez-vous aux rubriques « Précautions concernant le raccordement des câbles d'alimentation » et « Précautions concernant les câbles d'alimentation » (page 17), et utilisez la taille de câble spécifiée.

❺ Conducteur de mise sous tension télécommandée (vendu séparément)

Raccordez ce fil au conducteur de mise sous tension télécommandée (déclencheur positif, (+) 12 V seulement) de votre unité principale. Si le conducteur de mise sous tension télécommandée n'est pas disponible, voir la section « LISTE DE VÉRIFICATION DES CONNEXIONS » à la page 8 pour connaître les méthodes alternatives.

- Lorsque vous raccordez les conducteurs de sortie de haut-parleur de l'unité principale à cet appareil, notamment à l'aide d'un câble de conversion Haut-parleur-RCA (vendu séparément), il n'est pas nécessaire que vous raccordiez le conducteur de mise sous tension à distance permettant d'activer la fonction « RÉVEIL AUTOMATIQUE » de cet appareil. Il est néanmoins possible que la fonction « RÉVEIL AUTOMATIQUE » ne soit pas disponible en fonction de la source du signal. Connecter alors le conducteur de mise sous tension télécommandée à un cordon d'alimentation entrant (alimentation des accessoires) en position ACC.

❻ Conducteur de mise à la terre (vendu séparément)

Connecter ce conducteur sur un endroit propre et métallique du châssis du véhicule. Vérifier la mise à la terre en contrôlant le passage de courant continu entre ce point et la borne négative (–) de la batterie du véhicule. Mettez à la terre tous les composants audio au même point sur le châssis afin d'éviter les boucles de terre en veillant à maintenir le fil aussi court que possible.

- Pour plus d'informations sur la taille des câbles à utiliser, reportez-vous aux rubriques « Précautions concernant le raccordement des câbles d'alimentation » et « Précautions concernant les câbles d'alimentation » (page 17), et utilisez la taille de câble spécifiée.

❼ Prises d'entrée RCA

Connectez ces prises aux conducteurs de sortie de ligne de l'unité principale en utilisant des câbles de rallonge RCA ou des câbles de conversion Haut-parleur-RCA (vendus séparément). Vérifier que les connexions de canal sont correctes : gauche/vers la gauche et droite/vers la droite.

❽ Unité de commande des graves à distance (en option)

Raccordez l'unité de commande des graves à distance RUX-KNOB.2 (vendue séparément) pour régler à distance le niveau de sortie. Cette opération ne remplace pas le réglage du niveau de gain entre l'amplificateur et l'unité principale.

Précautions avec les connexions des fils conducteurs

Lorsque vous utilisez des câbles conducteurs d'autres fabricants (câble d'alimentation), utilisez les vis fournies pour simplifier la connexion. Faire correctement les connexions en se référant à la description suivante. Si vous avez des doutes, contactez votre revendeur.

1. Vérifier le calibre des fils.
   - Pour plus d'informations sur la taille des câbles à utiliser, reportez-vous aux rubriques « Précautions concernant le raccordement des câbles d'alimentation » et « Précautions concernant les câbles d'alimentation » (page 17), et utilisez la taille de câble spécifiée.
   - Si le calibre des fils utilisés est inconnu, se renseigner auprès du revendeur.
2. Retirer l'isolation des bouts des fils de connexion de 7 – 10 mm (9/32″ – 13/32″).

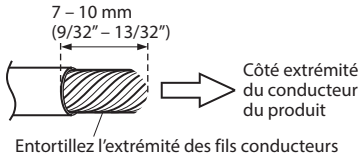

REMARQUES :
- Si la longueur des conducteurs avec l'isolation retirée est trop courte, une connexion incorrecte risque de se produire et cela peut provoquer une panne de fonctionnement ou l'interruption du son.
- D'autre part, si la longueur du conducteur est trop longue, un court-circuit électrique risque de se produire.

3. Serrez la vis à tête hexagonale avec la clé hexagonale (fournie) pour fixer le conducteur.

   Avant de faire cette connexion, utiliser la gaine rétrécissable isolante afin de couvrir les câbles dénudés dépassant la borne.

Borne d'alimentation électrique

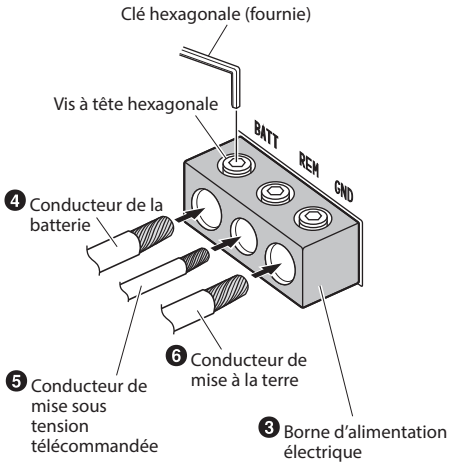

(P. ex., S2-A36F)

Bornes de sortie du haut-parleur

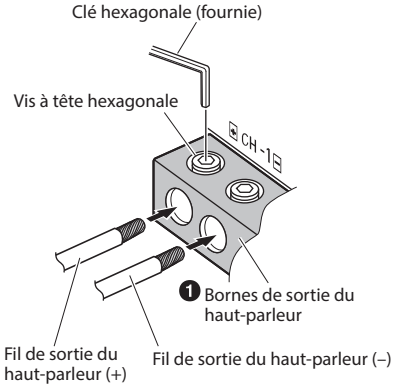

(P. ex., S2-A36F)

REMARQUES :
- Veillez à utiliser la vis à tête hexagonale fixée à la borne d'alimentation électrique (❸) ou aux bornes de sortie du haut-parleur (❶).
- Par mesure de sécurité, connecter les fils de la batterie en dernier.
- Pour éviter le débranchement des conducteurs ou de faire tomber l'appareil, ne pas saisir les conducteurs lors du transport de l'appareil.

LISTE DE VÉRIFICATION DES CONNEXIONS

Vérifiez les points énumérés ci-dessous concernant l'unité principale :

Conducteur de mise sous tension télécommandée

a. L'unité principale n'a pas de conducteur de mise sous tension télécommandée ou d'antenne électrique.
b. Le conducteur d'antenne électrique de l'unité principale est seulement activé lorsque la radio est allumée (désactivé en mode cassette ou CD).
c. Le conducteur d'antenne électrique de l'unité principale est une sortie de niveau logique (+) 5 V, déclencheur négatif (de type mise à la terre) ou ne peut pas supporter (+) 12 V lors de la connexion à un autre équipement en plus de l'antenne électrique du véhicule.

Si l'un des points ci-dessus se présente, le conducteur de mise sous tension télécommandée du S2-A36F/S2-A55V doit être connecté à une source d'alimentation commutée (allumage) du véhicule. S'assurer d'utiliser un fusible de 3 A le plus près que possible de la prise d'allumage. Cette méthode de connexion permet de mettre sous tension le S2-A36F/S2-A55V et de maintenir sa mise sous tension aussi longtemps que le commutateur d'allumage reste activé.

Si cette condition n'est pas acceptable, outre le fusible de 3 A mentionné ci-dessus, un commutateur SPST (Single Pole, Single Throw) peut être installé sur le conducteur de mise sous tension du S2-A36F/S2-A55V. Ce commutateur est ensuite utilisé pour mettre sous (et hors) tension le S2-A36F/S2-A55V. Pour cette raison, prière de s'assurer que ce commutateur est accessible au conducteur. S'assurer que le commutateur est désactivé quand le véhicule est arrêté. Autrement, l'amplificateur restera activé et videra la batterie.

1 Bleu/Blanc
2 Antenne électrique
3 Conducteur de mise sous tension télécommandée
4 Aux conducteurs de mise sous tension télécommandée d'autres composants Alpine
5 Commutateur SPST (en option)
6 Fusible (3 A)
7 Aussi près que possible de la prise d'allumage du véhicule
8 Source d'allumage

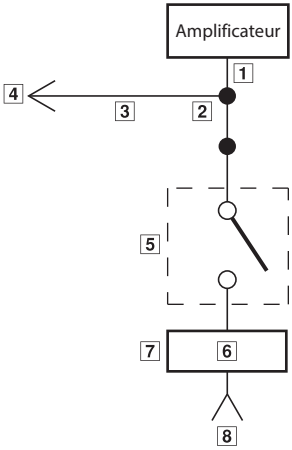

RÉGLAGES DE COMMUTATEUR

- Avant de procéder au réglage de chaque commutateur sélecteur, mettre hors tension et insérer un petit tournevis, etc. perpendiculairement au commutateur.

S2-A36F

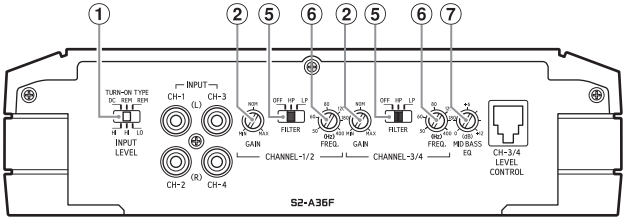

S2-A55V

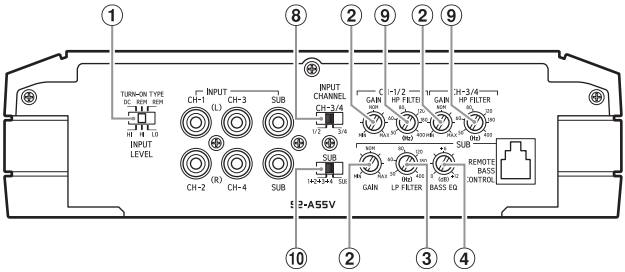

① Commutateur du niveau d'entrée et du type d'allumage



a) Si l'entrée se fait via la ligne du haut-parleur de l'unité principale à l'aide d'un câble de conversion haut-parleur-RCA (vendu séparément), sélectionnez « HI ». TYPE D'ALLUMAGE « DC » : L'alimentation est activée par la fonction « RÉVEIL AUTOMATIQUE » lorsque le décalage DC est détecté.



b) Si l'entrée se fait via la ligne du haut-parleur de l'unité principale à l'aide d'un câble de conversion haut-parleur-RCA (vendu séparément), sélectionnez « HI ». TYPE D'ALLUMAGE « REM » : L'alimentation est activée par le conducteur de mise sous tension télécommandée.



c) Si l'entrée se fait via la ligne de pré-sortie de l'unité principale à l'aide d'un câble de rallonge RCA (vendu séparément), sélectionnez « LO ».
TYPE D'ALLUMAGE « REM » : L'alimentation est activée par le conducteur de mise sous tension télécommandée.

- Le circuit de mise sous tension automatique à décalage DC a été conçu pour fonctionner UNIQUEMENT avec des signaux de haut niveau (signaux de niveau haut-parleur). Ces signaux de haut niveau proviennent généralement de la sortie amplifiée des radios, des unités principales et des amplificateurs. Étant donné que l'entrée du signal LO (signaux de bas niveau) ne peut pas allumer l'amplificateur, le signal de déclenchement À DISTANCE doit être fourni et le réglage REM doit être utilisé pour l'entrée du signal LO.*

  ***** Pour plus de détails sur la mise sous tension par le signal de déclenchement ACC, reportez-vous à la section Conducteur de mise sous tension télécommandée (❺) (page 6).

② **Contrôle de réglage de gain d'entrée**
Réglez le gain d'entrée du S2-A36F/S2-A55V sur la position minimale. En utilisant un CD dynamique comme source, augmenter le volume de l'unité principale jusqu'à ce que le son de sortie s'altère. Puis, réduire le volume d'un pas (ou jusqu'à ce que le son de sortie ne soit pas altéré). Maintenant, augmenter le gain de l'amplificateur jusqu'à ce que le son des haut-parleurs devienne altéré. Réduire le gain petit à petit, jusqu'à ce que le son ne soit pas altéré pour obtenir un réglage de gain optimum.

③ **Bouton de réglage de la fréquence de transfert (LP FILTER) (S2-A55V uniquement)**
Utiliser cette commande pour régler la fréquence de transfert sur une valeur comprise entre 50 Hz et 400 Hz.

④ **Bouton de réglage des graves EQ (S2-A36F uniquement)**
Ajoutez un amplificateur de basses fréquences de 50 Hz réglé sur +12 dB pour ajuster la réponse des graves.

⑤ **Commutateur de sélection du mode de transfert (S2-A36F uniquement)**



a) Réglez-le en position « OFF » lorsque vous utilisez l'amplificateur pour piloter des haut-parleurs à gamme étendue ou lors de l'utilisation d'un répartiteur électronique externe. La bande entière sortira aux haut-parleurs sans que les fréquences basses ou hautes soient coupées.



b) Régler sur la position « HP » lorsque l'amplificateur est utilisé pour exciter un système de haut-parleur d'aigus/bande moyenne. Les fréquences inférieures au point de recouvrement sont coupées à raison de 12 dB par octave.

REMARQUE :
- Dans ce cas, le niveau d'alimentation maximal des graves EQ est réduit.



c) Régler sur « LP » lorsque l'amplificateur est utilisé pour exciter un haut-parleur de sous-graves. Les fréquences supérieures au point de recouvrement sont coupées à raison de 12 dB par octave.

⑥ **Bouton de réglage de la fréquence de transfert (S2-A36F uniquement)**
Utiliser cette commande pour régler la fréquence de transfert sur une valeur comprise entre 50 Hz et 400 Hz.

⑦ **Bouton de réglage des graves moyens EQ (S2-A36F uniquement)**
Ajoutez un amplificateur de basses fréquences de 100 Hz réglé sur +12 dB pour ajuster la réponse des graves.

⑧ **Commutateur de sélection du canal d'entrée (CH-3/4) (S2-A55V uniquement)**



a) Ce réglage du commutateur permet de sélectionner le mode d'entrée à 2 ou à 4 canaux. Lorsqu'il est réglé sur « 1/2 », le signal est copié de CH-1/2 et envoyé à CH-3/4, ce qui évite d'utiliser des adaptateurs Y.



b) Lorsque ce commutateur est réglé sur « 3/4 », les deux entrées, CH-1/2 et CH-3/4, restent indépendantes. Ce mode nécessite une source à 4 canaux.

⑨ **Bouton de réglage de la fréquence de transfert (HP FILTER) (S2-A55V uniquement)**
Utiliser cette commande pour régler la fréquence de transfert sur une valeur comprise entre 50 Hz et 400 Hz.

⑩ **Commutateur de sélection du canal d'entrée (SUB) (S2-A55V uniquement)**



a) Lorsque vous placez ce commutateur sur la position « 1+2+3+4 », tous les signaux sont mélangés et sont reproduits via le caisson de graves. Ce réglage transmet des signaux au canal du caisson de graves lorsque seule une entrée à 4 canaux est disponible.



b) Le réglage de ce commutateur sur « SUB » envoie les signaux des entrées SUB du caisson de graves du S2-A55V.

À propos de l'indicateur d'alimentation

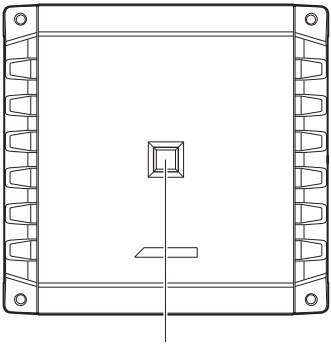

Allumé lors de la mise en marche.
Éteint lors de l'extinction.

Couleur de l'indication	État	Solution
Bleu	Le circuit de l'amplificateur est normal.	
Rouge (clignotant)	La température de fonctionnement est élevée.	Baissez le volume de l'unité principale (signal entrant). Faites baisser la température intérieure du véhicule à un niveau normal. L'indicateur passe au bleu.
Rouge	Le circuit de l'amplificateur présente une anomalie. Un court-circuit électrique s'est produit ou le courant d'alimentation est trop élevé.	Éteignez la source d'alimentation, puis éliminez la cause du problème. Mettez l'unité sous tension, puis vérifiez que l'indicateur passe au bleu. S'il reste rouge, mettez l'unité hors tension et consultez votre revendeur.
	La température de fonctionnement est trop élevée.	Faites baisser la température intérieure du véhicule à un niveau normal. L'indicateur passe au bleu.
	La tension d'alimentation est trop élevée.	Utilisez la tension d'alimentation appropriée. L'indicateur passe au bleu.

DIAGRAMMES DU SYSTÈME

Avant de procéder à un raccordement, vérifiez la valeur d'impédance totale du haut-parleur connecté à l'appareil. Si vous avez des questions, contactez le revendeur Alpine le plus proche.

Diagramme de raccordement de base du S2-A36F

❶ Bornes de sortie du haut-parleur
❷ Fusible
❸ Borne d'alimentation électrique
❹ Conducteur de la batterie (vendu séparément)
❺ Conducteur de mise sous tension télécommandée (vendu séparément)
❻ Conducteur de mise à la terre (vendu séparément)
❼ Prises d'entrée RCA
❽ Prises de sortie de préamplificateur
❾ Unité de commande des graves à distance (en option)
❿ Unité principale, etc.
⓫ Sortie avant
⓬ Sortie arrière
⓭ Sortie du caisson de graves
⓮ Haut-parleurs avant
⓯ Haut-parleur arrière
⓰ Caisson de graves
⓱ Caisson de graves à double bobine mobile
⓲ Câble de rallonge RCA (vendu séparément)
⓳ Câble de conversion haut-parleur-RCA (vendu séparément)
⓴ Adaptateur en forme de « Y » (vendu séparément)

Système de caisson de graves du S2-A36F

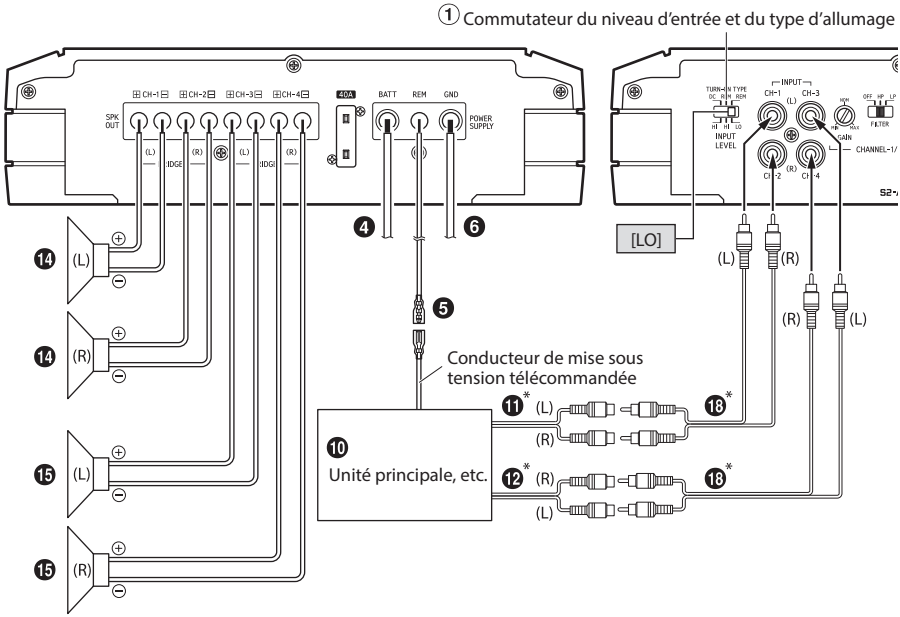

* Si l'unité principale connectée n'est pas munie d'une sortie de haut-parleur et qu'il est impossible d'utiliser le câble de rallonge RCA (⓲), vous pouvez utiliser le câble de conversion haut-parleur-RCA (⓳) (vendu séparément). Pour plus d'informations sur le mode de raccordement, reportez-vous à la section « À propos du raccordement au système d'entrée de niveau de haut-parleur » (page 16).

Système à 2 haut-parleurs + système de caisson de graves (connexions pontées)

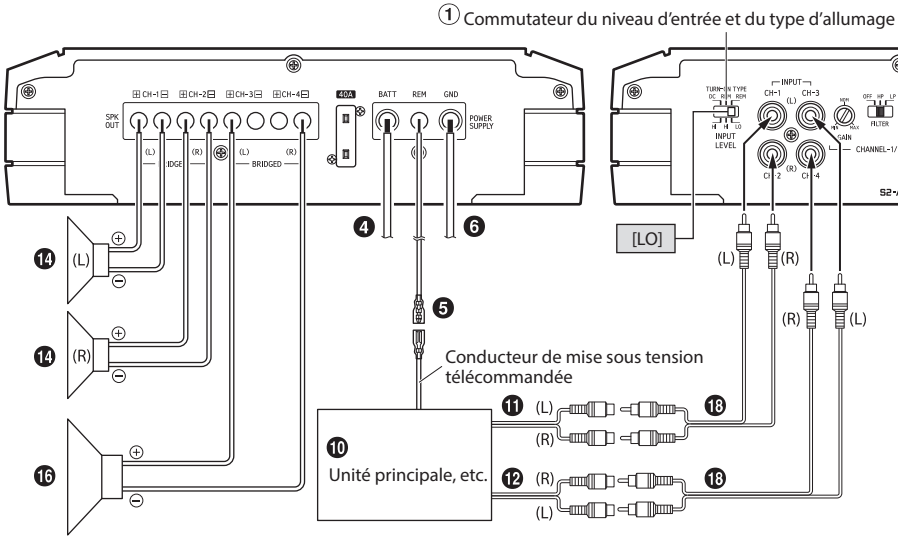

Système à 2 haut-parleurs (connexions pontées)

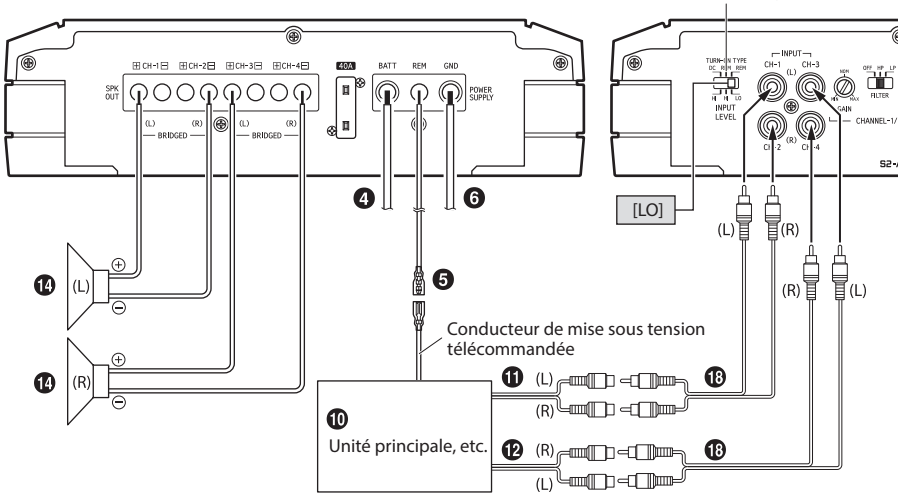

Diagramme de raccordement de base du S2-A55V

❶ Bornes de sortie du haut-parleur
❷ Fusible
❸ Borne d'alimentation électrique
❹ Conducteur de la batterie (vendu séparément)
❺ Conducteur de mise sous tension télécommandée (vendu séparément)
❻ Conducteur de mise à la terre (vendu séparément)
❼ Prises d'entrée RCA
❽ Prises de sortie de préamplificateur
❾ Unité de commande des graves à distance (en option)
❿ Unité principale, etc.
⓫ Sortie avant
⓬ Sortie arrière
⓭ Sortie du caisson de graves
⓮ Haut-parleurs avant
⓯ Haut-parleur arrière
⓰ Caisson de graves
⓱ Caisson de graves à double bobine mobile
⓲ Câble de rallonge RCA (vendu séparément)
⓳ Câble de conversion haut-parleur-RCA (vendu séparément)
⓴ Adaptateur en forme de « Y » (vendu séparément)

Pour le S2-A55V, modifiez le réglage du commutateur de sélection du canal d'entrée (⑧)/(⑩) en fonction du nombre de canaux de l'entrée de haut-parleur.

	Entrée à 5 canaux : ⓫ ⓬ ⓭	Entrée à 4 canaux : ⓫ ⓬	Entrée à 2 canaux : ⓫
⑧ Commutateur de sélection du canal d'entrée (CH-3/4)	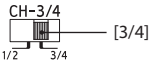		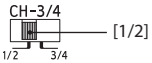
⑩ Commutateur de sélection du canal d'entrée (SUB)	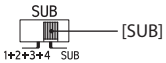	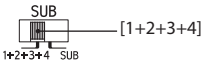	

Système à 4 haut-parleurs + caisson de graves

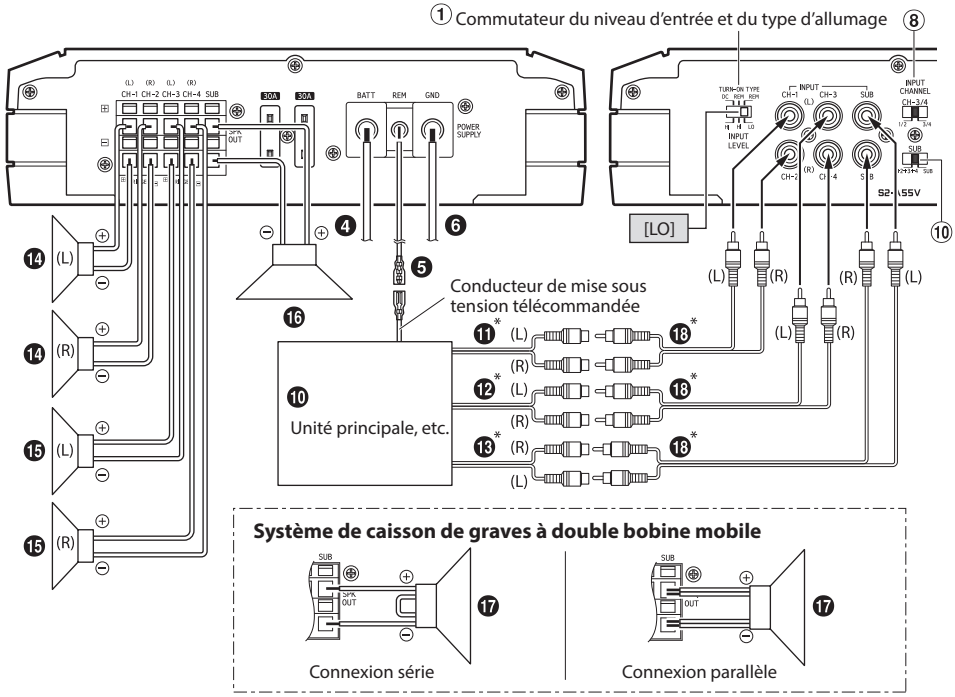

* Si l'unité principale connectée n'est pas munie d'une sortie de haut-parleur et qu'il est impossible d'utiliser le câble de rallonge RCA (⑱), vous pouvez utiliser le câble de conversion haut-parleur-RCA (⑲) (vendu séparément). Pour plus d'informations sur le mode de raccordement, reportez-vous à la section « À propos du raccordement au système d'entrée de niveau de haut-parleur » (page 16).

Système à 2 haut-parleurs + système de caisson de graves (connexions pontées)

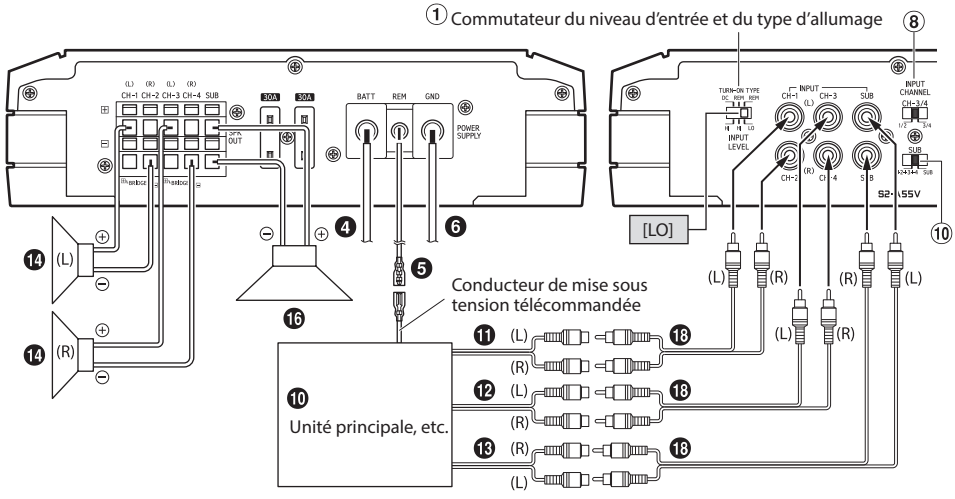

■ À propos du raccordement au système d'entrée de niveau de haut-parleur

Lors d'un raccordement via le câble de conversion haut-parleur-RCA (⑲) (vendu séparément), réglez le commutateur du niveau d'entrée et du type d'allumage (①) sur « HI ».

P. ex., S2-A36F

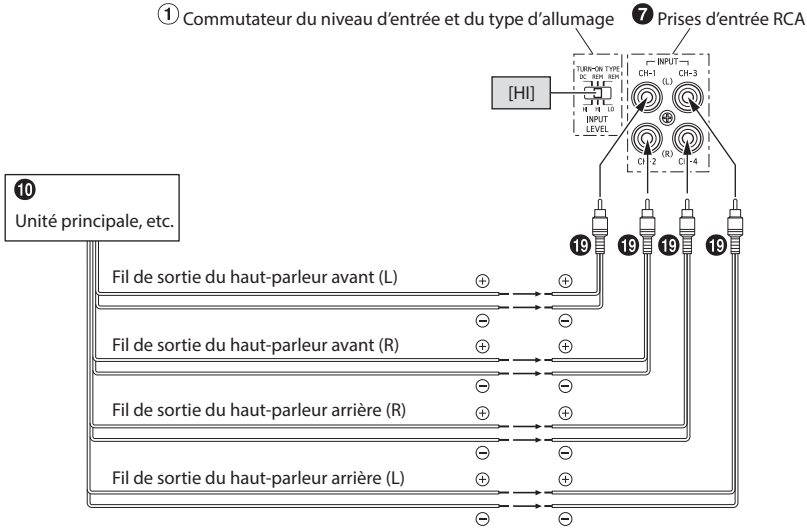

- Ne confondez pas le fil de sortie du haut-parleur sur le côté de l'unité principale raccordé à cet appareil. Sortie du haut-parleur avant (L)/(R) à CH1/CH2, Sortie du haut-parleur arrière (L)/(R) à CH3/CH4
- Pour le réglage « Système d'entrée de niveau de haut-parleur », il n'est pas nécessaire de raccorder le fil de mise sous tension télécommandée grâce à la fonction « RÉVEIL AUTOMATIQUE » de ce produit. Il est néanmoins possible que la fonction « RÉVEIL AUTOMATIQUE » ne soit pas disponible en fonction de la source du signal. Connecter alors le conducteur de mise sous tension télécommandée à un cordon d'alimentation entrant (alimentation des accessoires) en position ACC.

■ Conseils importants pour le raccordement de l'adaptateur Y

Le système présente une faible puissance en cas d'utilisation d'un seul canal d'entrée. L'adaptateur Y est nécessaire si l'unité principale, etc. n'émet qu'un seul signal en sortie.

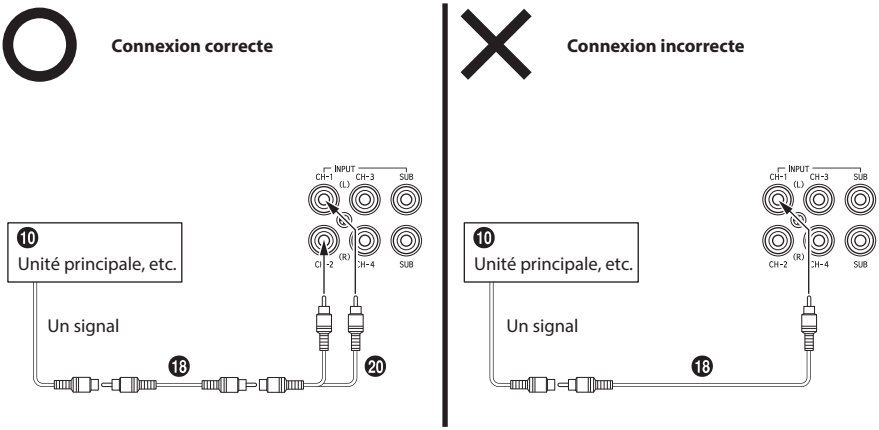

■ Précautions concernant les câbles d'alimentation

Utilisez la taille de câble spécifiée en fonction de la capacité totale du fusible de l'amplificateur à installer et de la longueur de câble.
Pour plus d'informations sur la taille de câble à utiliser, reportez-vous à la section « Précautions concernant le raccordement des câbles d'alimentation » et à l'exemple de raccordement suivant.

Exemple de raccordement lors de l'installation d'un seul amplificateur

- Lorsque le câble qui relie l'amplificateur à la batterie du véhicule est de (A)
  Taille de câble pour (A) :
  S2-A36F : 8 AWG/8 mm² (Longueur max. 6,5 m)
  S2-A55V : 4 AWG/21 mm² (Longueur max. 10 m)
- Capacité du fusible externe : elle doit être égale ou supérieure à la capacité du fusible de l'amplificateur
  S2-A36F : supérieure ou égale à 40 A
  S2-A55V : supérieure ou égale à 60 A

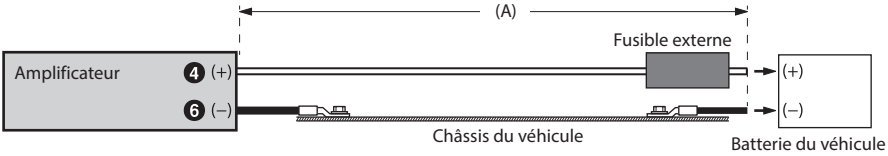

Exemple de connexion lors de l'installation de deux amplificateurs, l'un avec une capacité de fusible de 40 A et l'autre avec une capacité de 60 A

- Lorsque le câble qui relie chaque amplificateur au répartiteur est de 1 m
  Taille de câble utilisée pour (B) : 8 AWG/8 mm²
- Lorsque le câble qui relie le répartiteur à la batterie du véhicule est de 6 m
  Taille de câble utilisée pour (C) : 1/0 AWG/53 mm² (ou 4 AWG × 2/21 mm² × 2)
- Capacité du fusible externe : elle doit être égale ou supérieure à la capacité totale du fusible du nombre d'amplificateurs installés
  60 A + 60 A + 40 A = supérieure ou égale à 160 A

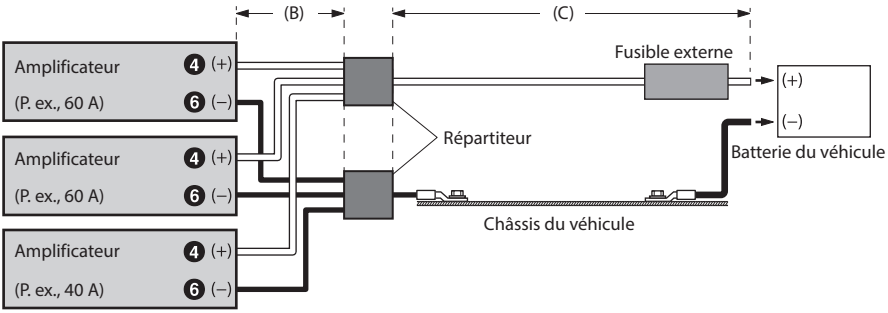

REMARQUE :

- Si la longueur du câble d'alimentation et du câble de mise à la terre est supérieure à 1 m ou si vous raccordez plusieurs amplificateurs, vous devez utiliser un raccord de tuyauterie multiple.

SPÉCIFICATIONS

■ S2-A36F

Performances		
Sortie de l'alimentation	Par canal, Réf. : 4 Ω, 14,4 V	60 W RMS × 4
	Par canal, Réf. : 2 Ω, 14,4 V	90 W RMS × 4
	En pont, Réf. : 4 Ω, 14,4 V	180 W RMS × 2
THD+N	Réf. : 10 W sous 4 Ω	≤0,03 %
	Réf. : 10 W sous 2 Ω	≤0,05 %
	Réf. : puissance nominale sous 4 Ω	≤0,08 %
	Réf. : puissance nominale sous 2 Ω	≤0,1 %
Rapport S/B	IHF A-wtd + AES-17 Réf. : 1 W sous 4 Ω	>83 dB
	IHF A-wtd + AES-17 Réf. : puissance nominale sous 4 Ω	>98 dB
Réponse de fréquence	+0/–3 dB, Réf. : 1 W sous 4 Ω	10 Hz - 30 kHz
	+0/–1 dB, Réf. : 1 W sous 4 Ω	20 Hz - 20 kHz
Facteur d'amortissement	Réf. : 10 W sous 4 Ω à 100 Hz	>100
Contrôle		
Sensibilité d'entrée	Entrée RCA Réf. : puissance nominale sous 4 Ω	Haute : 0,5 - 10 V Basse : 0,2 - 4,0 V
Transfert	Filtre passe-haut/filtre passe-bas variable	50 Hz - 400 Hz (–12 dB/oct.)
Niveau distant*	Atténuation linéaire	CH-3/4 : 0 à –20 dB
Général		
Impédance d'entrée		>10 kΩ
Dimensions	Largeur	220 mm (8-11/16")
	Hauteur	56,5 mm (2-1/4")
	Profondeur	210 mm (8-1/4")
Poids		2,2 kg (4 lb 13 oz)

* RUX-KNOB.2 en option requise

REMARQUE :

• Les spécifications et la conception sont sujettes à des modifications sans préavis.

■ S2-A55V

		CH-1/2/3/4	SUBWOOFER
Performances			
Sortie de l'alimentation	Par canal, Réf. : 4 Ω, 14,4 V	40 W RMS × 4	200 W RMS × 1
	Par canal, Réf. : 2 Ω, 14,4 V	60 W RMS × 4	300 W RMS × 1
	En pont, Réf. : 4 Ω, 14,4 V	120 W RMS × 2	–
THD+N	Réf. : 10 W sous 4 Ω	≤0,03 %	≤0,03 %
	Réf. : 10 W sous 2 Ω	≤0,05 %	≤0,05 %
	Réf. : puissance nominale sous 4 Ω	≤0,07%	≤0,07%
	Réf. : puissance nominale sous 2 Ω	≤0,1 %	≤0,1 %
Rapport S/B	IHF A-wtd + AES-17 Réf. : 1 W sous 4 Ω	>83 dB	>83 dB
	IHF A-wtd + AES-17 Réf. : puissance nominale sous 4 Ω	>98 dB	>98 dB
Réponse de fréquence	+0/–3 dB, Réf. : 1 W sous 4 Ω	50 Hz - 30 kHz	10 Hz - 400 Hz
	+0/–1 dB, Réf. : 1 W sous 4 Ω	60 Hz - 20 kHz	20 Hz - 300 Hz
Facteur d'amortissement	Réf. : 10 W sous 4 Ω à 100 Hz	>100	>750
Contrôle			
Sélection de l'entrée	Configuration possible du signal d'entrée (entrée 2/4 canaux)	CH-3/4 : CH-1/2 ou CH-3/4	CH-1+2+3+4 ou SUB
Sensibilité d'entrée	Entrée RCA Réf. : puissance nominale sous 4 Ω	Haute : 0,5 - 10 V Basse : 0,2 - 4,0 V	Haute : 0,5 - 10 V Basse : 0,2 - 4,0 V
Transfert	Filtre passe-haut/filtre passe-bas variable	HPF : 50 Hz - 400 Hz (–12 dB/oct.)	LPF : 50 Hz - 400 Hz (–24 dB/oct.)
Niveau distant*	Atténuation linéaire	–	0 à –20 dB
Général			
Impédance d'entrée		>10 kΩ	
Dimensions	Largeur	302 mm (11-7/8")	
	Hauteur	56,5 mm (2-1/4")	
	Profondeur	210 mm (8-1/4")	
Poids		3,2 kg (7 lb)	

* RUX-KNOB.2 en option requise

REMARQUE :

• Les spécifications et la conception sont sujettes à des modifications sans préavis.

To customers/Hinweis an Kunden/A l'attention de l'utilisateur/ Información para los clientes/Informazioni per i clienti/ Till kunder

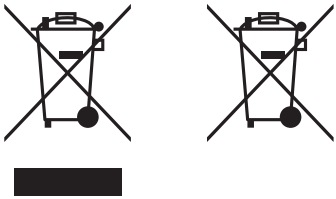

ENGLISH

Information on Disposal of Old Electrical and Electronic Equipment and Battery (applicable for countries that have adopted spearate waste collection systems)
If you want to dispose this product, do not mix it with general household waste. There is a separate collection system for used electronic products in accordance with legislation that requires proper treatment, recovery and recycling. Contact your local authority for details in locating a recycle facility nearest to you. Proper recycling and waste disposal will help conserve resources whist preventing detrimental effects on our health and the environment.

DEUTSCH

Informationen zur Entsorgung von Elektro- und Elektronikgeräten und Batterien (anwendbar für Länder, die ein separates Sammelsystem übernommen haben)
Wenn Sie dieses Produkt entsorgen wollen, entsorgen Sie dies nicht über den normalen Hausmüll. Es gibt ein separates Sammelsystem für gebrauchte elektronische Geräte in Einklang mit den Rechtsvorschriften, die eine angemessene Behandlung, Verwertung und Recycling erfordert. Kontaktieren Sie Ihre lokale Behörde für Details bei der Suche nach einer Recycling-Anlage Ihrer Nähe. Ordnungsgemäße Verwertung und Entsorgung trägt dazu bei, Ressourcen zu schonen und schädliche Auswirkungen auf unsere Gesundheit und die Umwelt zu verhindern.

FRANÇAIS

Information sur le traitement des Déchets Electriques et Electroniques (DEEE), pour les pays ayant adoptés un traitement séparés de ces déchets
Si vous possédez des appareils Electriques ou Electroniques usagés, ne les jetez pas dans le système général. Conformément à la Directive Européenne, transposée dans votre pays, il existe un système séparé de recyclage et de traitement de ces déchets. Veuillez contacter l'administration locale afin de prendre connaissance du lieu de recyclage et de traitement le plus proche de chez vous. Ce système est destiné à protéger l'environnement.

ESPAÑOL

Información sobre la eliminación de Viejos Equipos Eléctricos y Electrónicos, así como Baterías (aplicable en los países que han adoptado sistemas de recogida selectiva de residuos)
Si desea deshacerse de este producto, no lo mezcle con los residuos generales de su hogar. Existe un sistema de recogida selectiva para aparatos electrónicos usados de acuerdo a la legislación, que requiere un tratamiento adecuado de recuperación y reciclado. Póngase en contacto con las autoridades locales para obtener más información sobre el punto de recogida y tratamiento más cercano. El apropiado reciclado y eliminación de residuos ayuda a conservar los recursos y a contribuir en la prevención de los efectos negativos y perjudiciales sobre nuestra salud y el medio ambiente.

ITALIANO

Avvertenze sullo smaltimento di dispositivi elettronici guasti o usati e delle batterie (valido per quei paesi che hanno adottato il sistema di raccolta differenziata)
In caso di smaltimento del prodotto, non gettarlo assolutamente insieme ai rifiuti domestici. Esiste un sistema di raccolta differenziata per prodotti elettronici conforme alle leggi che regolano il trattamento, il deposito e il riciclo. Contattare le autorità locali per ulteriori informazioni e per trovare il punto di raccolta più vicino alla vostra abitazione. Un corretto riciclo e un appropriato smaltimento dei rifiuti contribuirà a conservare le risorse e a prevenire effetti nocivi sia sulla salute che sull'ambiente.

SVENSKA

Information om återvinning av avfall från elektriska och elektroniska produkter och batterier (tillämpligt för länder som har infört system för återvinning och sortering av avfall)
Om du vill slänga denna produkt, blanda den ej med vanliga hushållssopor. Det finns ett separat direktiv för elektronikåtervinning som kräver rätt hantering av förbrukade produkter. Kontakta din kommun angående information om var du kan lämna den för återvinning. Rätt återvinning och sophantering sparar jordens resurser och vår hälsa samt miljö.

アルパインマーケティング株式会社
〒145-0067　東京都大田区雪谷大塚町1番7号
電話：03-5499-4531

ALPS ALPINE NORTH AMERICA, INC.
1500 Atlantic Blvd,
Auburn Hills, Michigan 48326, U.S.A.
Phone 1-800-ALPINE-1 (1-800-257-4631)

ALPS ALPINE EUROPE GmbH
Ohmstrasse 4, 85716 Unterschleissheim, Germany
Phone: +49 (0) 89-32 42 640
For contact information on your respective country,
please visit www.alpine-europe.com.

ALPS ALPINE EUROPE GmbH
Aurora House, Deltic Avenue, Rooksley, Milton Keynes,
MK13 8LW, United Kingdom
Phone: 0345-313-1640

ALPINE ELECTRONICS OF AUSTRALIA PTY., LTD.
161-165 Princes Highway,
Hallam Victoria 3803, Australia
Phone 03-8787-1200

ALPS ALPINE ASIA CO., LTD.
The 9th Towers, Tower B, 24th Floor, Unit TNB01-03,
33/4 Rama 9 road, Huay Kwang, Bangkok, 10310, Thailand
Phone +66 (2) 090 9596

JEIL Moon Hwa Co.
18-6, 3Ga, Pil_dong, Jung_gu, Seoul, Korea

68-44781Z80-A (Y-A5)