For vehicles with original equipped DAB tuner
Für Fahrzeuge mit DAB Ausstattung
Pour véhicules équipés d'un tuner DAB d'origine
Para vehículos con sintonizador DAB en el equipamiento original
Per i veicoli dotati di Tuner DAB originale

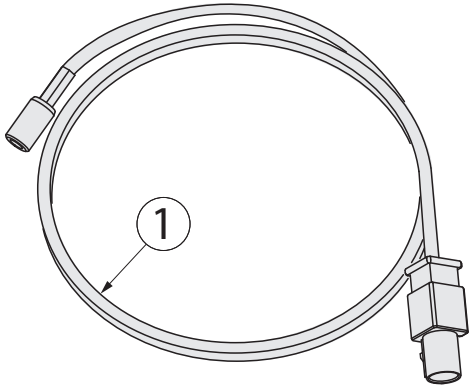

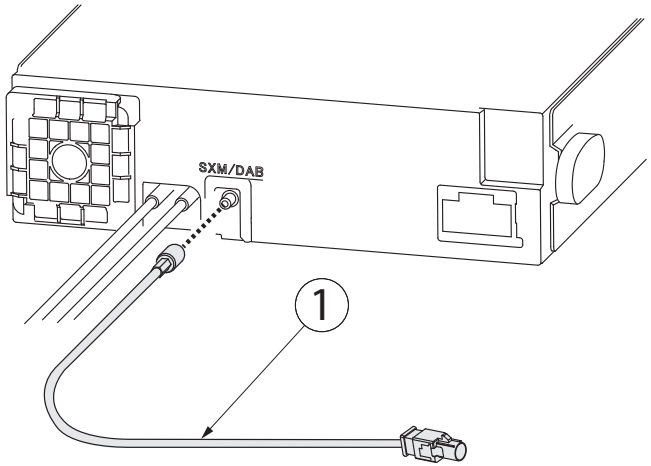

To vehicle's DAB connector
Zum DAB Anschluss im Fahrzeug
Au connecteur DAB du véhicule
Al conector DAB del vehículo
Per i veicoli con connettore DAB

EN
After connecting the KAE-F2S (1), make sure to select the correct DAB settings:
Menu → Audio → DAB → DAB Antenna Power: On

DE
Nachdem der KAE-F2S (1) angeschlossen wurde,
stellen Sie die korrekten DAB Einstellungen in der Headunit sicher:
Menü → Audio → DAB → DAB Phantomspeisung: On

FR
Après avoir connecté le KAE-F2S (1),
veuillez vérifier que vous avez sélectionné les bons réglages DAB:
Menu → Audio → DAB → Alimentation Antenne DAB: On

ES
Después de conectar el KAE-F2S (1), aseguresé de realizar los ajustes DAB correctos:
Menú → Audio → DAB → Alimentatión antena DAB: On

IT
Dopo aver connesso KAE-F2S (1), assicurarsi di avere selezionato le seguenti impostazioni:
Menu → Sorgenti → DAB → DAB Antenna potenza: On

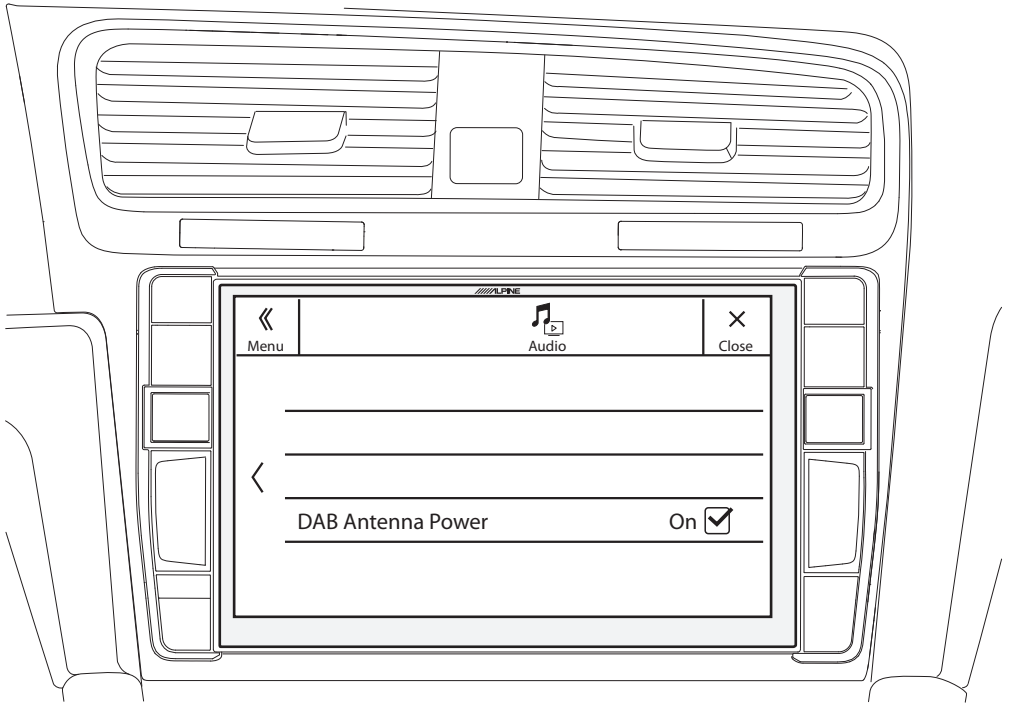

For vehicles with original equipped DAB tuner
Für Fahrzeuge mit DAB Ausstattung
Pour véhicules équipés d'un tuner DAB d'origine
Para vehículos con sintonizador DAB en el equipamiento original
Per i veicoli dotati di Tuner DAB originale

ALPINE ELECTRONICS MARKETING, INC.
1-7, Yukigaya-Otsukamachi, Ota-ku,
Tokyo 145-0067, JAPAN
Phone: 03-5499-4531

ALPINE ELECTRONICS OF AMERICA, INC.
19145 Gramercy Place, Torrance,
California 90501, U.S.A.
Phone 1-800-ALPINE-1 (1-800-257-4631)

ALPINE ELECTRONICS OF CANADA, INC.
777 Supertest Road, Toronto,
Ontario M3J 2M9, Canada
Phone 1-800-ALPINE-1 (1-800-257-4631)

ALPINE ELECTRONICS OF AUSTRALIA PTY. LTD.
161-165 Princes Highway, Hallam
Victoria 3803, Australia
Phone 03-8787-1200

ALPINE ELECTRONICS GmbH
Wilhelm-Wagenfeld-Str. 1-3, 80807 München, Germany
Phone 089-32 42 640

ALPINE ELECTRONICS OF U.K. LTD.
Alpine House
Fletchamstead Highway, Coventry CV4 9TW, U.K.
Phone 0870-33 33 763

ALPINE ELECTRONICS FRANCE S.A.R.L.
184, Allée des Erables
CS 52016 - Villepinte
95 945 Roissy CDG Cedex, France
Phone 01-48638989

ALPINE ITALIA S.p.A.
Viale C. Colombo 8, 20090 Trezzano
Sul Naviglio (MI), Italy
Phone 02-484781

ALPINE ELECTRONICS DE ESPAÑA, S.A.
Portal de Gamarra 36, Pabellón, 32
01013 Vitoria (Alava)-APDO 133, Spain